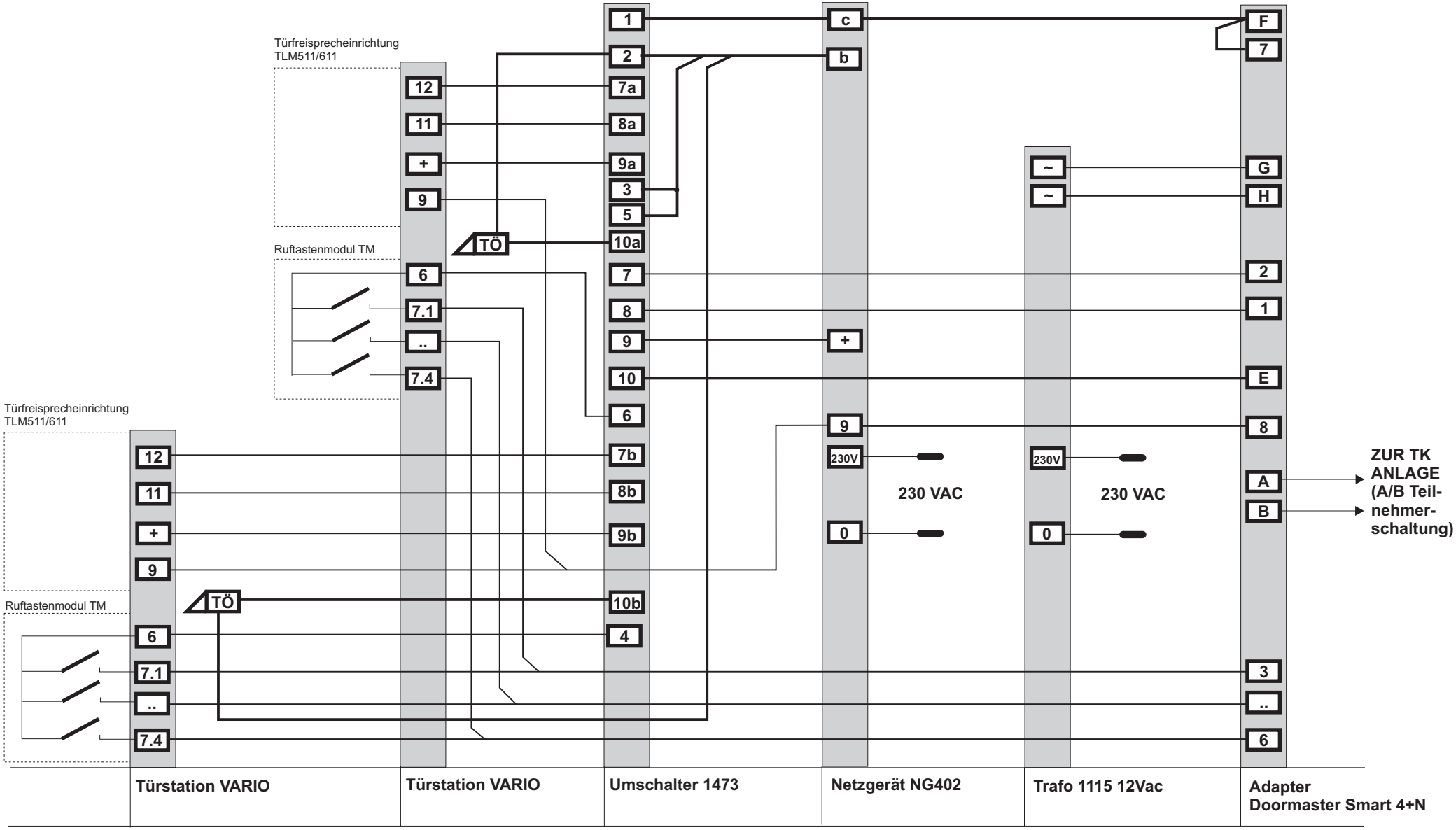

Änderungen	1.0							Sachnummer	
Datum	12/15							AS1008	
Zeichnung	Titel							Seite	von
	2 Siedle TLM 511/611 über 1473							1	1
Kontrolle									
	Umschalter an DMS 4+N							ROCOM	